NST-AUS

〈薄型　縦ガラリ　ドレンキャッチャー　低圧損〉

低圧損

ドレン対応

●材質　SUS304
●仕上　シルバー焼付塗装
●フェイス　ネジ取り外し式

金網付型式

NST-AUSN 10M
NST-AUSN　5M
NST-AUSN　3M

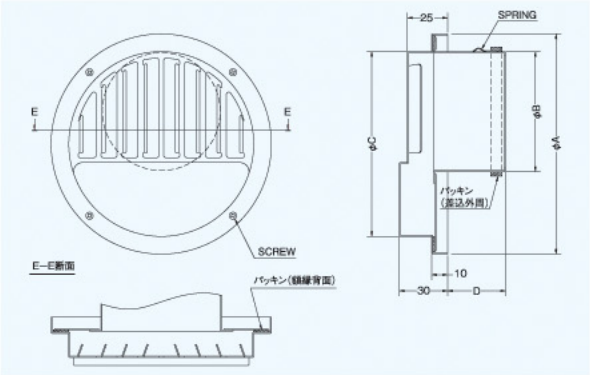

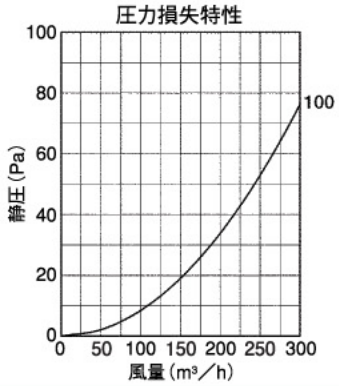

Dimensions

Model	A	B	C	D	標準価格	金網加算	指定色加算
NST100AUS	97	164	140	46	￥4,500	￥600	￥1,100

NSTD-AUSC

〈薄型　縦ガラリ　ドレンキャッチャー　防火ダンパー付〉

ドレン対応

●材質　フェイス:SUS304
　　FD:SUS304 1.5t
●仕上　シルバー焼付塗装
●フェイス　ネジ取り外し式

金網付型式

NSTD-AUSCN 10M
NSTD-AUSCN　5M
NSTD-AUSCN　3M

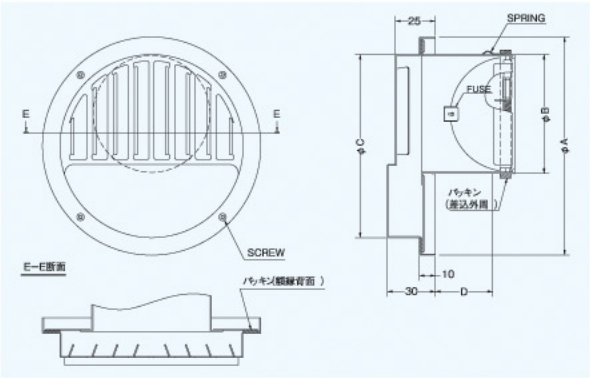

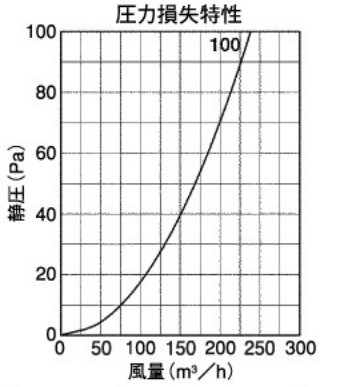

Dimensions

Model	A	B	C	D	標準価格	金網加算	指定色加算
NSTD100AUSC	97	164	140	62	￥7,000	￥600	￥1,100