TITLE

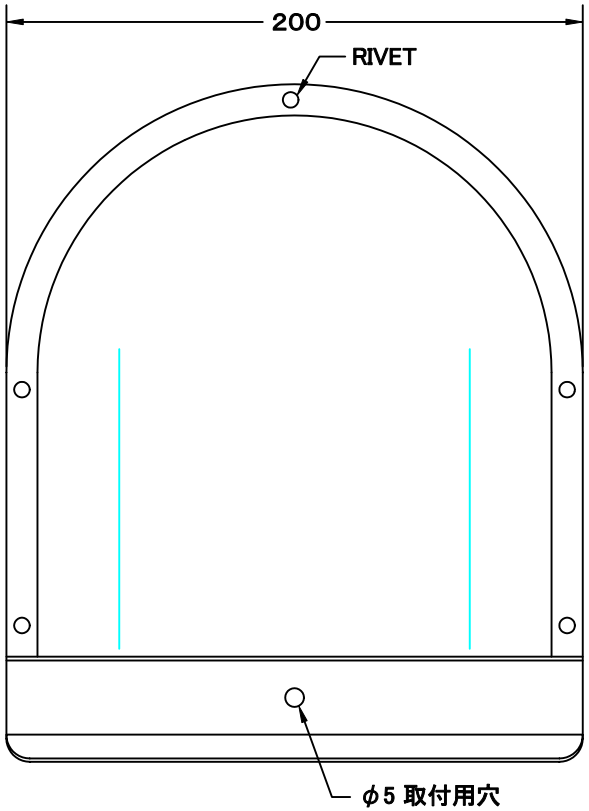

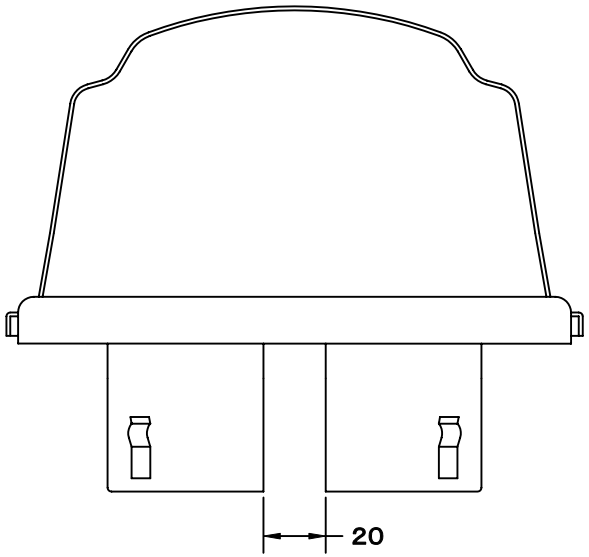

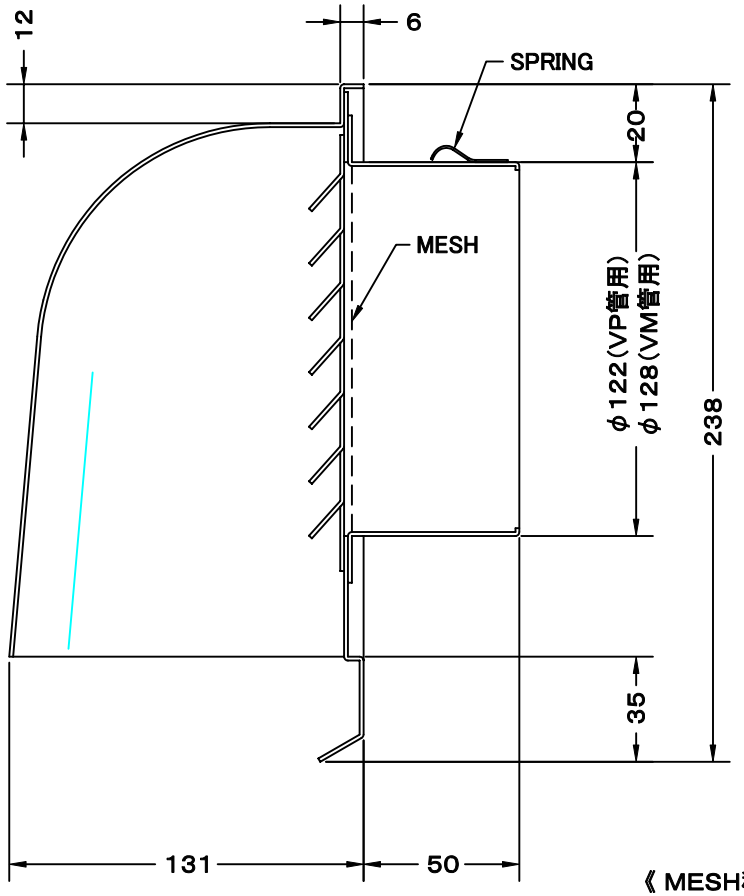

《 MESH種類 》

3MESH ・5MESH ・10MESH

材　質	SUS 304 , 0. 5t
表面仕上	シルバー焼付塗装仕上ゲ
図面名称	ステンレス製金網付深型パイプフード（二管路管用）
型式	CFXK 125ASN

承認	検図	製図	設計	尺度	FREE	図番	SA031047S
H. T	H. K	H. A	K. N	作成日	2005・10・01		

SEIHO 西邦工業株式会社