TITLE

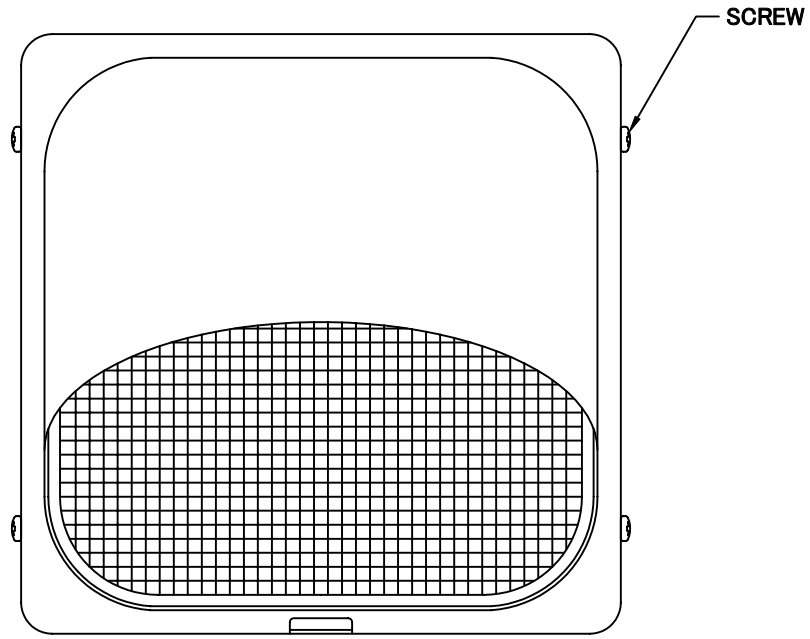

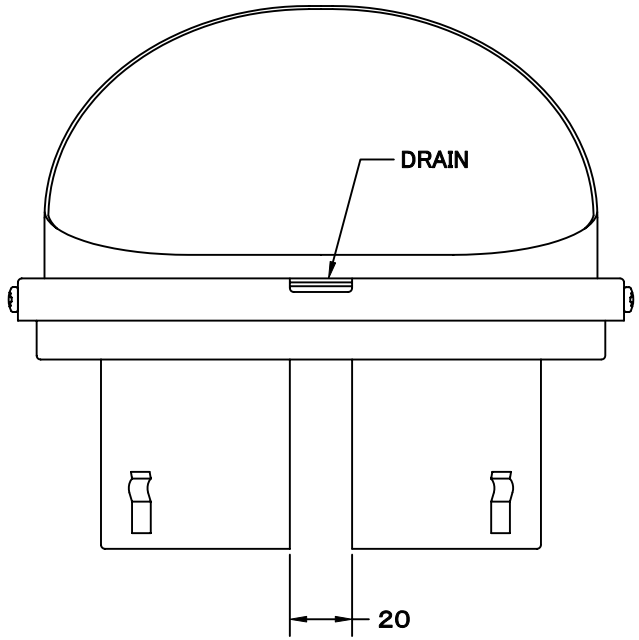

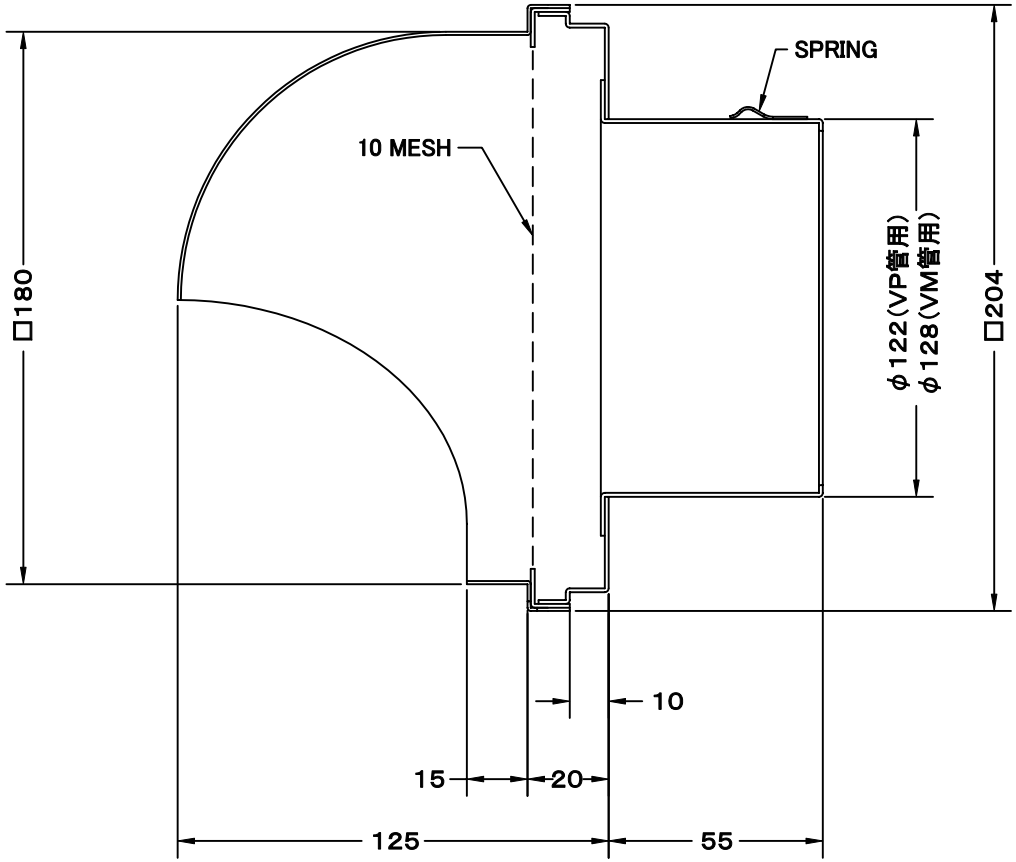

材　質	SUS 304 , 0. 5t						
表面仕上	シルバー焼付塗装仕上ゲ						
図面名称	ステンレス製角ガラリ型パイプフード （10ﾒｯｼｭ金網タイプ・二管路管用）					型式	KFNK 125S
承認	検図	製図	設計	尺度	FREE	図番	SA028057S
H. T	H. K	H. A	K. N	作成日	2005・10・01		

SEIHO 西邦工業株式会社