TITLE

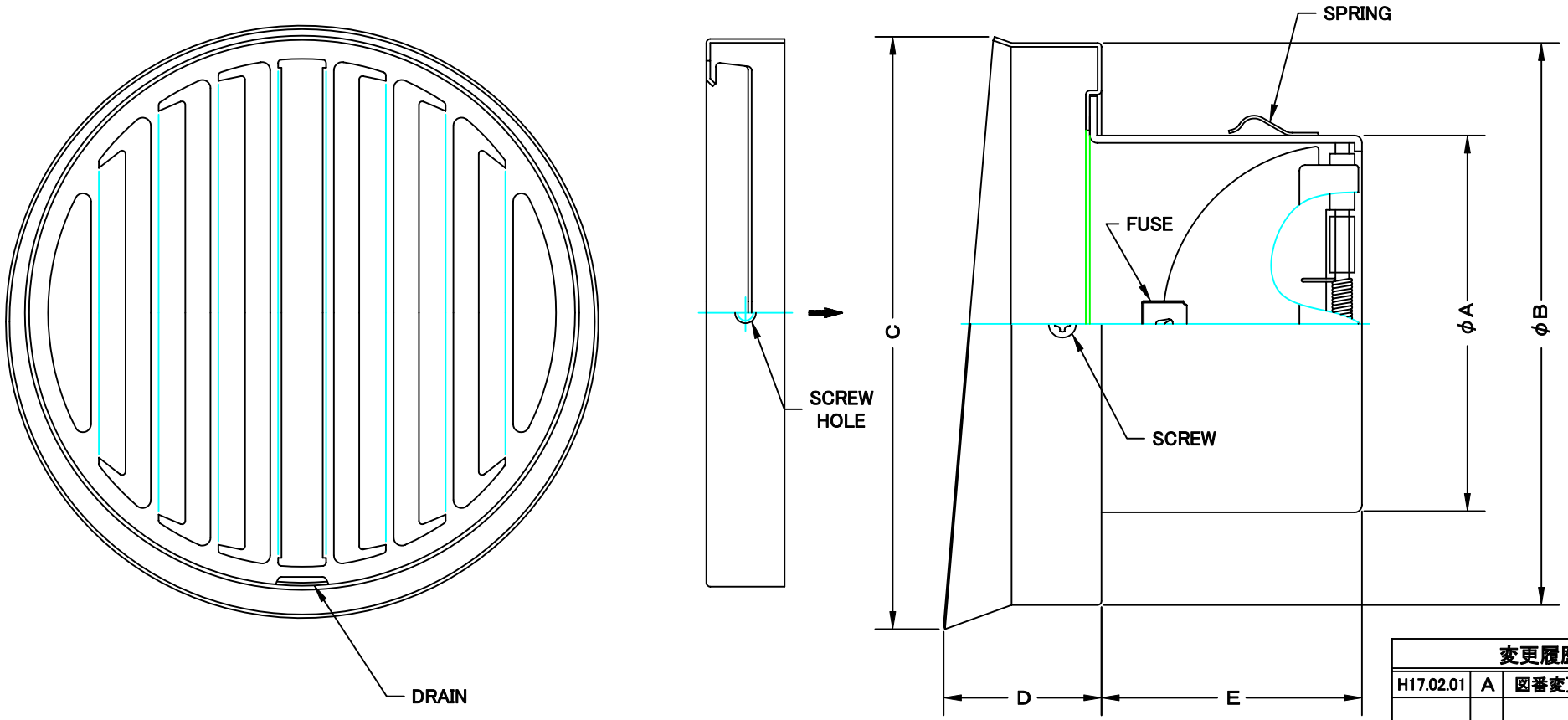

変更履歴		
H17.02.01	A	図番変更(316304)

材　質	SUS 304，0. 5t（FD部：SUS 304，1. 5t）
表面仕上	シルバー焼付塗装仕上ゲ
図面名称	ステンレス製FD付カセット水切型ベントキャップ（左右吹タイプ・BL認定品）
型式	STD－TSCBL

承認	検図	製図	設計	尺度	FREE	図番	BC016500A
		H. A		作成日			

SEIHO 西邦工業株式会社

SIZE	A	B	C	D	E	DUCT SIZE	Q'TTY
STD 100TSCBL	97	143	151	40	67	#4(φ100)	
STD 125TSCBL	122	168	176	40	83	#5(φ125)	
STD 150TSCBL	147	191	199	40	97	#6(φ150)	