TITLE

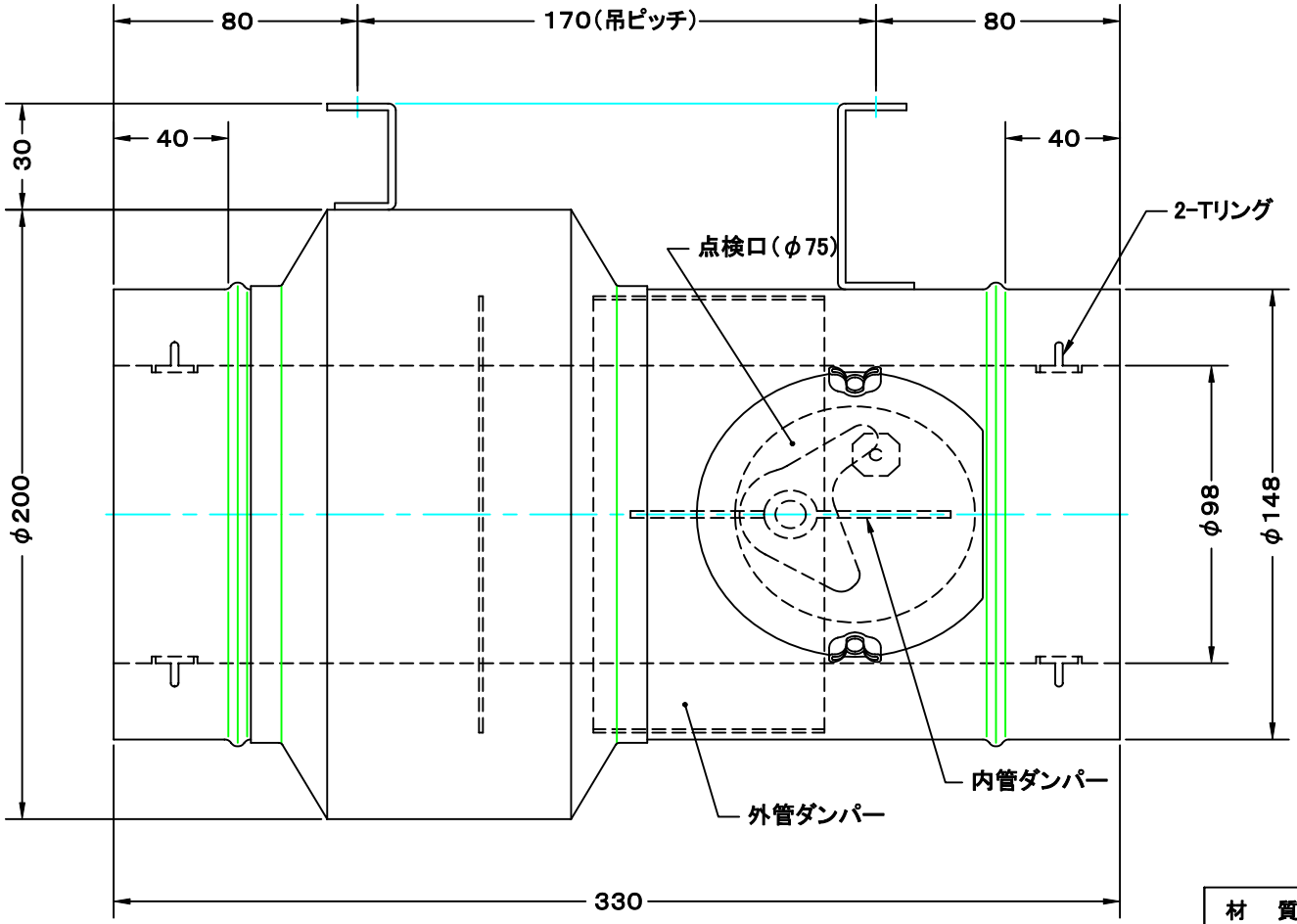

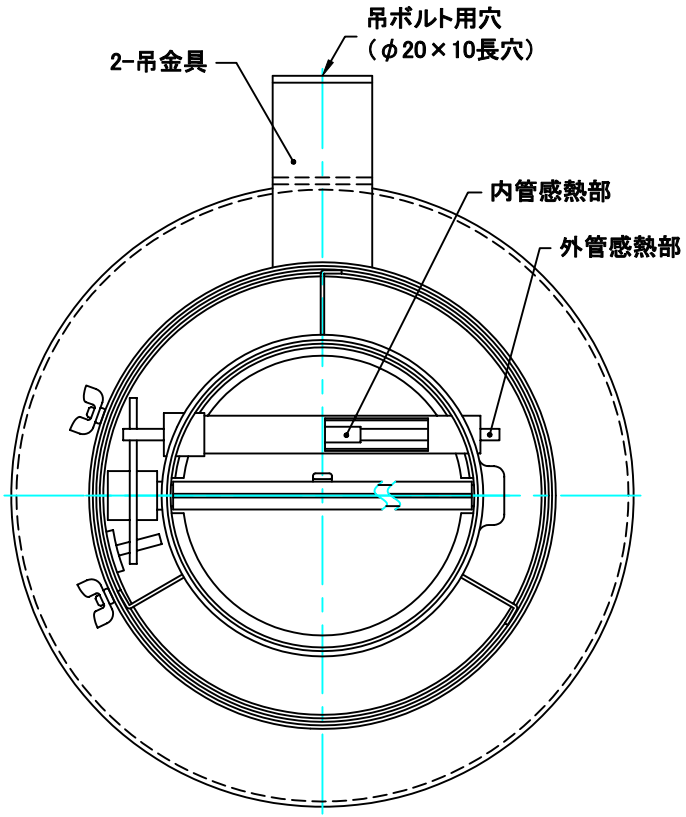

材　質							
表面仕上	一般用サビ止メペイント、黒色						
図面名称	ダクト接続型二重管用防火ダンパー (エフダンパー)					型式	SWN　150FD
承認	検図	製図	設計	尺度	FREE	図番	TM251191S
H. T	H. K	H. A	K. N	作成日	2005・10・01		

SEIHO　西邦工業株式会社