TITLE

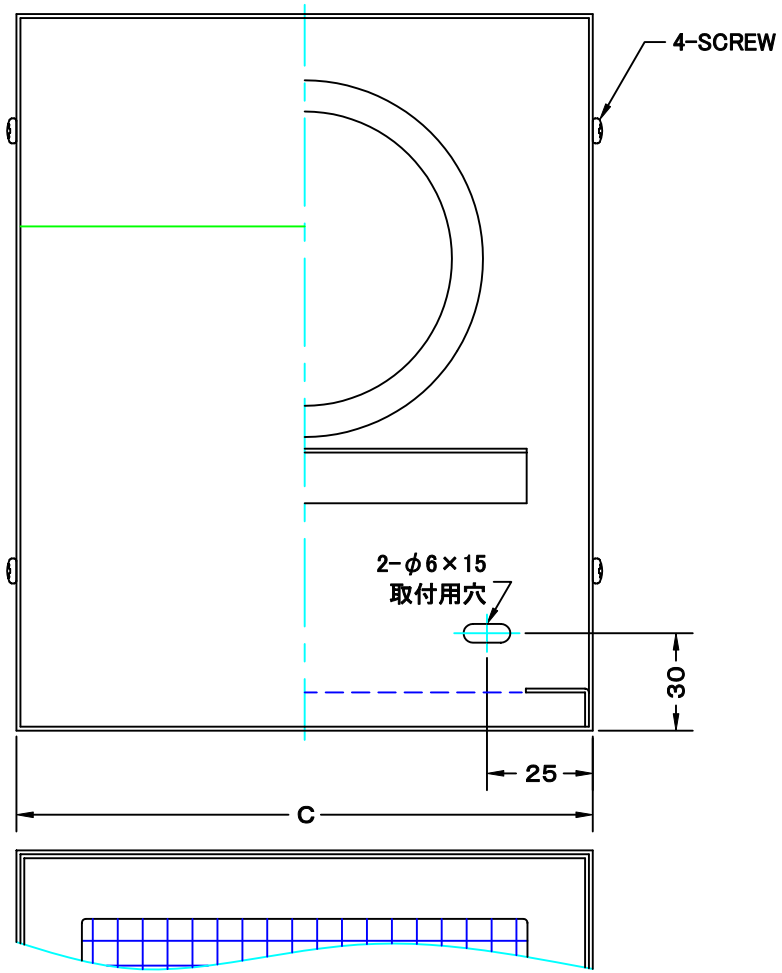

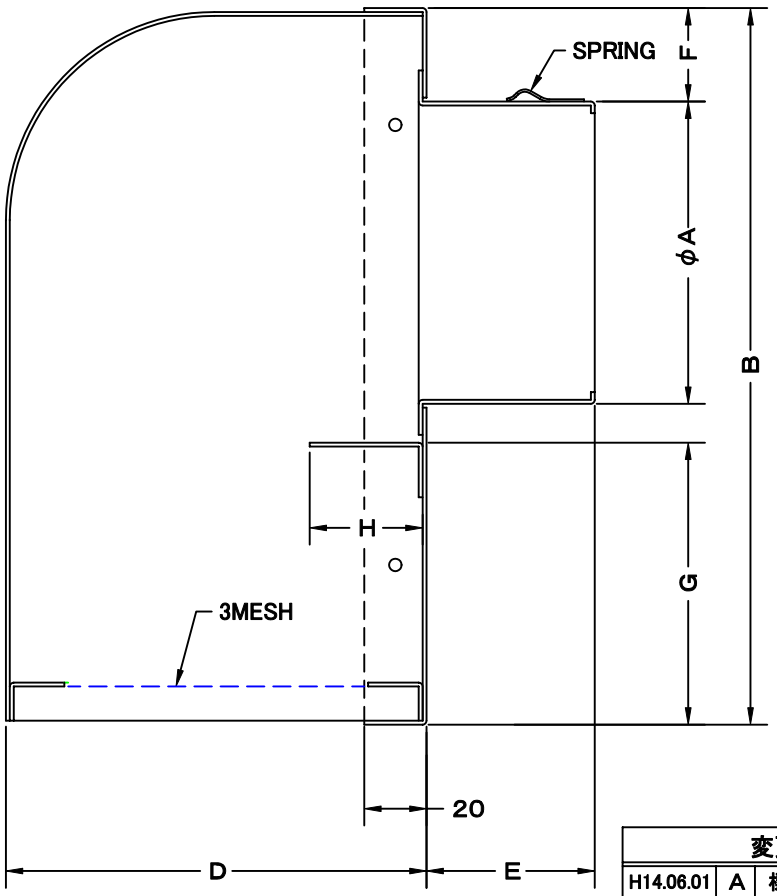

変更履歴		
H14.06.01	A	標準金網変更
H15.09.01	B	取付穴・水返し板変更
H17.10.01	C	図番変更(316304)

SIZE	A	B	C	D	E	F	G	H	DUCT SIZE	Q'TTY
WB 75S	72	230	180	130	55	30	95	50	#3(φ 75)	
WB 100S	97	230	180	130	55	30	95	50	#4(φ100)	
WB 125S	122	280	220	150	55	30	95	60	#5(φ125)	
WB 150S	147	280	220	150	60	30	95	60	#6(φ150)	
WB 175S	170	320	270	175	65	30	95	60	#7(φ175)	
WB 200S	197	320	270	175	80	30	85	60	#8(φ200)	
WB 250S	245	380	320	200	80	30	85	60	#10(φ250)	

材　質	SUS 304，0.5t						
表面仕上	シルバー焼付塗装仕上ゲ						
図面名称	ステンレス製超深型パイプフード (3メッシュ金網タイプ・フード脱着式)					型式	WB－S
承認	検図	製図	設計	尺度	FREE	図番	SA062070C
H. T	H. K	H. A	K. N	作成日	2005・10・01		

SEIHO 西邦工業株式会社