SVC-AS〈ベントキャップ 逆風防止ダンパー付 低圧損〉

低圧損　在庫品

材質 フェイス：SUS304
CD：SUS304

仕上 シルバー焼付塗装

■バリエーション
*他の製品の製作もできます。
*差込式・逆風防止ダンパー：ダンパーのページを参照して下さい。

金網付型式
SVC-ASN 10M
SVC-ASN 5M
SVC-ASN 3M

Dimensions ※指定色は日塗工の番号でご指定下さい。

Model	A	B	C	D	標準価格	金網加算	指定色加算
SVC100AS	96	164	140	50	¥6,800	¥700	¥1,800
SVC150AS	145	213	186	90	¥9,100	¥1,700	¥2,100

*油気のある場所には使用しないで下さい。
*必ず換気扇を併用して下さい。

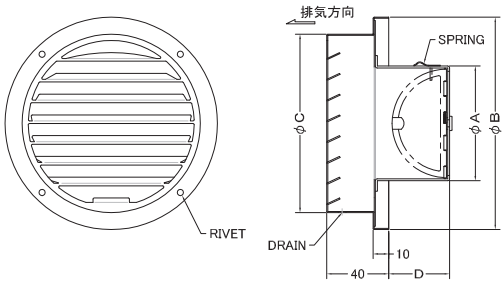

SFXC-S〈セルフード 同芯ガラリ型 逆風防止ダンパー付〉

在庫品

材質 フェイス：SUS304
CD：SUS304

仕上 シルバー焼付塗装

■バリエーション
*他の製品の製作もできます。
*差込式・逆風防止ダンパー：ダンパーのページを参照して下さい。

金網付型式
SFXC-SN 10M
SFXC-SN 5M
SFXC-SN 3M

Dimensions ※指定色は日塗工の番号でご指定下さい。

Model	A	B	C	D	E	F	標準価格	金網加算	指定色加算
SFXC100S	96	154	130	90	55	20	¥7,200	¥600	¥1,800
SFXC150S	145	204	180	115	95	20	¥9,700	¥1,200	¥2,300

*油気のある場所には使用しないで下さい。
*必ず換気扇を併用して下さい。

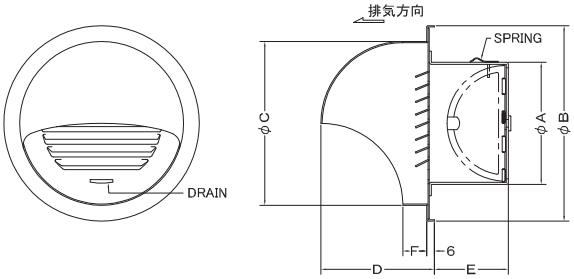

CFNC-S〈深型フード 金網型3メッシュ 下部着脱タイプ 逆風防止ダンパー付〉

在庫品

材質 SUS304

仕上 シルバー焼付塗装

金網着脱式

金網付製品	型式
10メッシュ	CFNC-S 10M
5メッシュ	CFNC-S 5M

■バリエーション
*他の製品の製作もできます。
*差込式・逆風防止ダンパー：ダンパーのページを参照して下さい。

Dimensions ※指定色は日塗工の番号でご指定下さい。

Model	A	B	C	D	E	F	G	標準価格	指定色加算
CFNC100S	96	182	148	97	55	11	20	¥9,500	¥1,800
CFNC150S	145	238	200	135	95	12	20	¥13,500	¥2,500
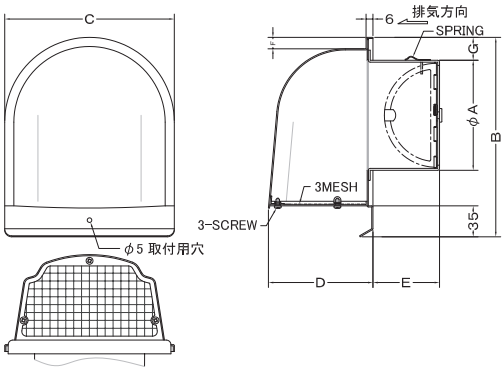
*油気のある場所には使用しないで下さい。
*必ず換気扇を併用して下さい。