GFX-BYS 〈深型 厚型 排気用 ガラリ型 防音タイプ 下部着脱タイプ〉

在庫品

材　質

SUS304
吸音材：
ポリエチレンフォーム

仕　上

シルバー焼付塗装

金網付型式

GFX-BYSN 10M
GFX-BYSN　5M
GFX-BYSN　3M

Dimensions

※指定色は日塗工の番号でご指定下さい。

Model	A	B	C	D	E	F	G	H	J	標準価格	金網加算	指定色加算
GFX100BYS	97	289	44	123	58	29	36	256	236	¥17,700	¥1,200	¥2,900
GFX125BYS	122	372	56	148	43	29	40	316	293	¥26,100	¥2,100	¥4,700
GFX150BYS	147	372	44	148	88	29	40	316	293	¥26,900	¥2,100	¥4,700

圧力損失特性

サイズ	圧力損失係数	流量係数	有効開口
	排気	開口率	面積（㎠）
100	1.54	80.6%	63.4
150	2.08	69.3%	122.4

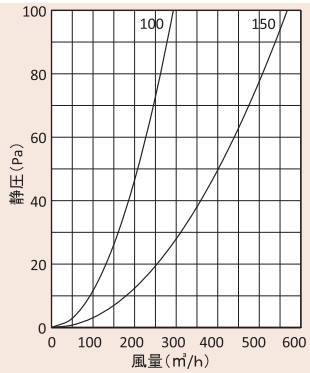

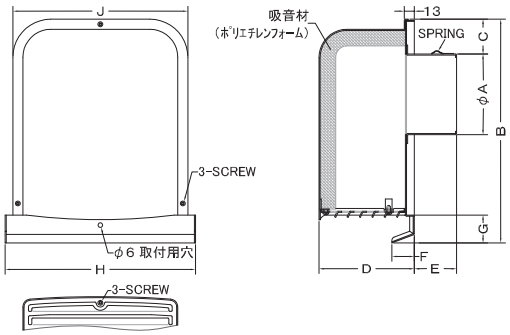

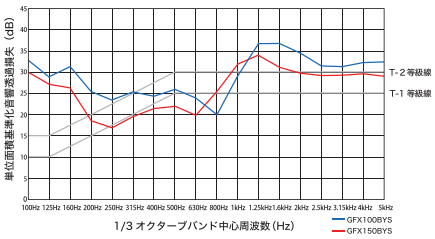

GFXD-BYSC 〈深型 厚型 排気用 ガラリ型 防音タイプ 下部着脱タイプ 防火ダンパー付〉

前フューズ Front Fuse　特定防火設備適合品　在庫品

材　質

フェイス :SUS304
FD:SUS304 1.5t
吸音材：
ポリエチレンフォーム

仕　上

シルバー焼付塗装

温度フューズ

標準 72℃
オプション 120℃

Dimensions

※指定色は日塗工の番号でご指定下さい。

Model	A	B	C	D	E	F	G	H	J	標準価格	金網加算	指定色加算
GFXD100BYSC	97	289	44	123	57	29	36	256	236	¥20,500	¥1,200	¥2,900
GFXD125BYSC	122	372	56	148	72	29	40	316	293	¥30,500	¥2,100	¥4,700
GFXD150BYSC	147	372	44	148	87	29	40	316	293	¥30,800	¥2,100	¥4,700

圧力損失特性

サイズ	圧力損失係数	流量係数	有効開口
	排気	開口率	面積（㎠）
100	2.55	62.6%	49.2
150	2.74	60.4%	106.7

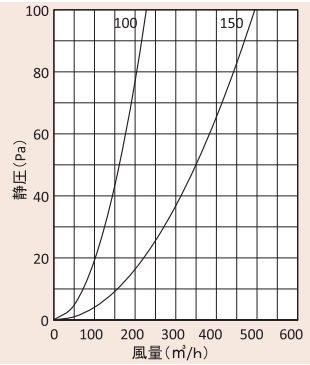

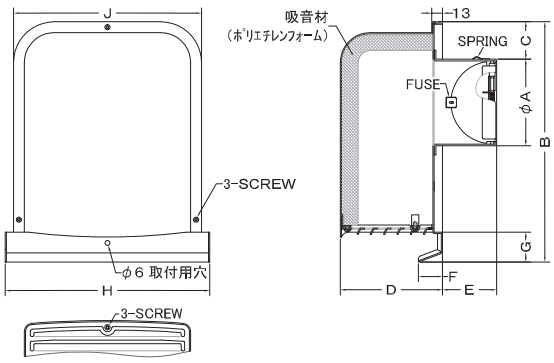

金網付型式

GFXD-BYSCN 10M
GFXD-BYSCN　5M
GFXD-BYSCN　3M