RCN-BS 〈金網型10メッシュ 丸型キャップ 防音タイプ〉

在庫品

材　質

SUS304
吸音材：
ポリエステル繊維系

仕　上

シルバー焼付塗装

キャップ着脱式

Dimensions

※指定色は日塗工の番号でご指定下さい。

Model	A	B	C	D	E	標準価格	指定色加算
RCN100BS	97	175	140	89	48	¥6,900	¥3,100
RCN150BS	147	225	190	122	53	¥11,000	¥4,200

圧力損失特性

サイズ	圧力損失係数 排気	流量係数 開口率	有効開口 面積（㎠）
100	32.75	17.5%	13.7
150	19.72	22.5%	39.8

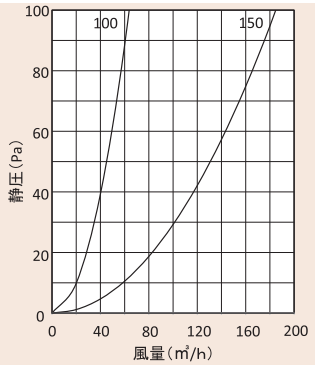

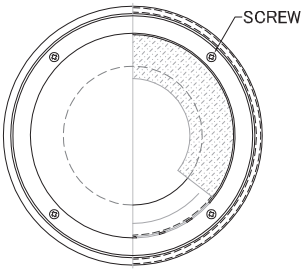

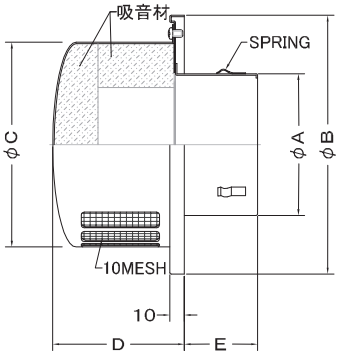

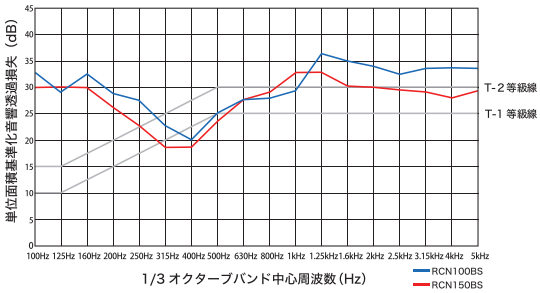

RCND-BSC 〈金調型10メッシュ 丸型キャップ 防音タイプ 防火ダンパー付〉

前フューズ Front Fuse　在庫品

材　質

SUS304
FD:SUS304 1.5t
吸音材：
ポリエステル繊維系

仕　上

シルバー焼付塗装

キャップ着脱式

温度フューズ

標準 72℃
オプション 120℃

Dimensions

※指定色は日塗工の番号でご指定下さい。

Model	A	B	C	D	E	標準価格	指定色加算
RCND100BSC	97	175	140	89	70	¥10,400	¥3,100
RCND150BSC	147	225	190	122	100	¥15,500	¥4,200

圧力損失特性
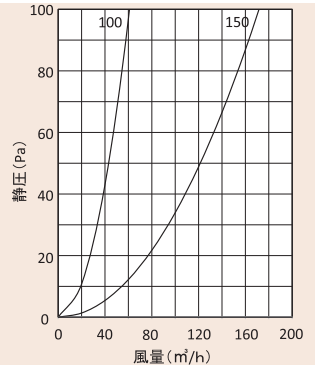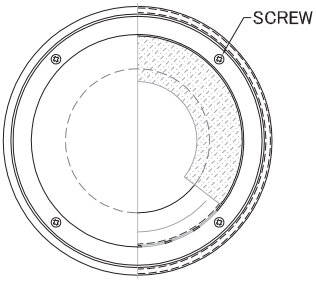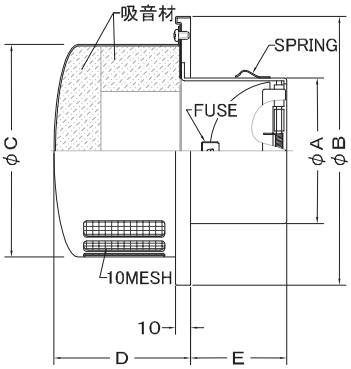
サイズ	圧力損失係数 排気	流量係数 開口率	有効開口 面積（㎠）
100	35.87	16.7%	13.1
150	22.89	20.9%	36.9