TITLE

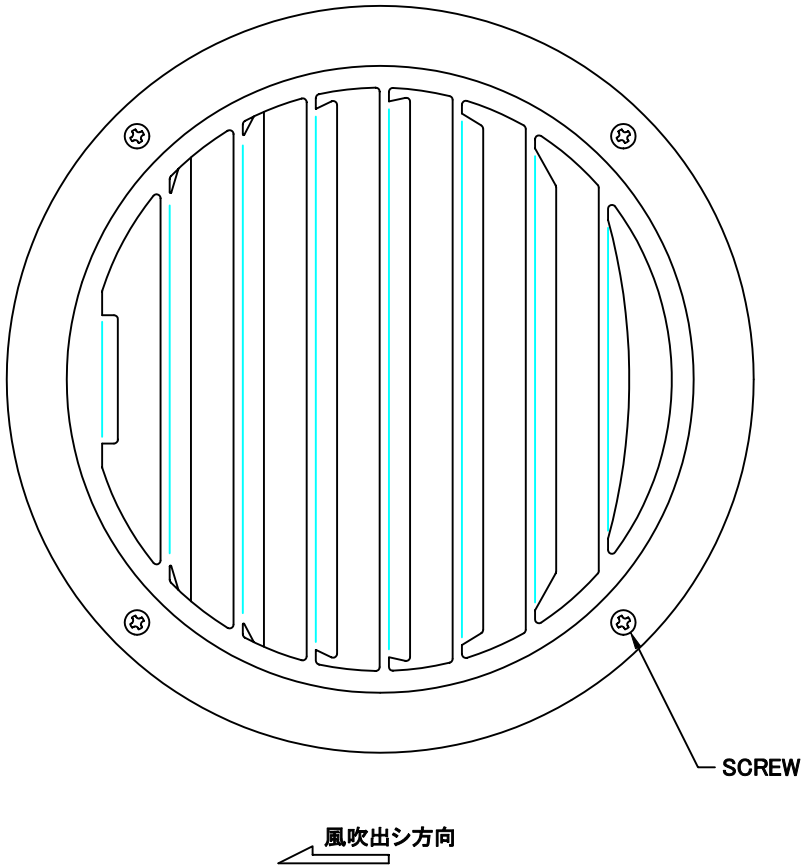

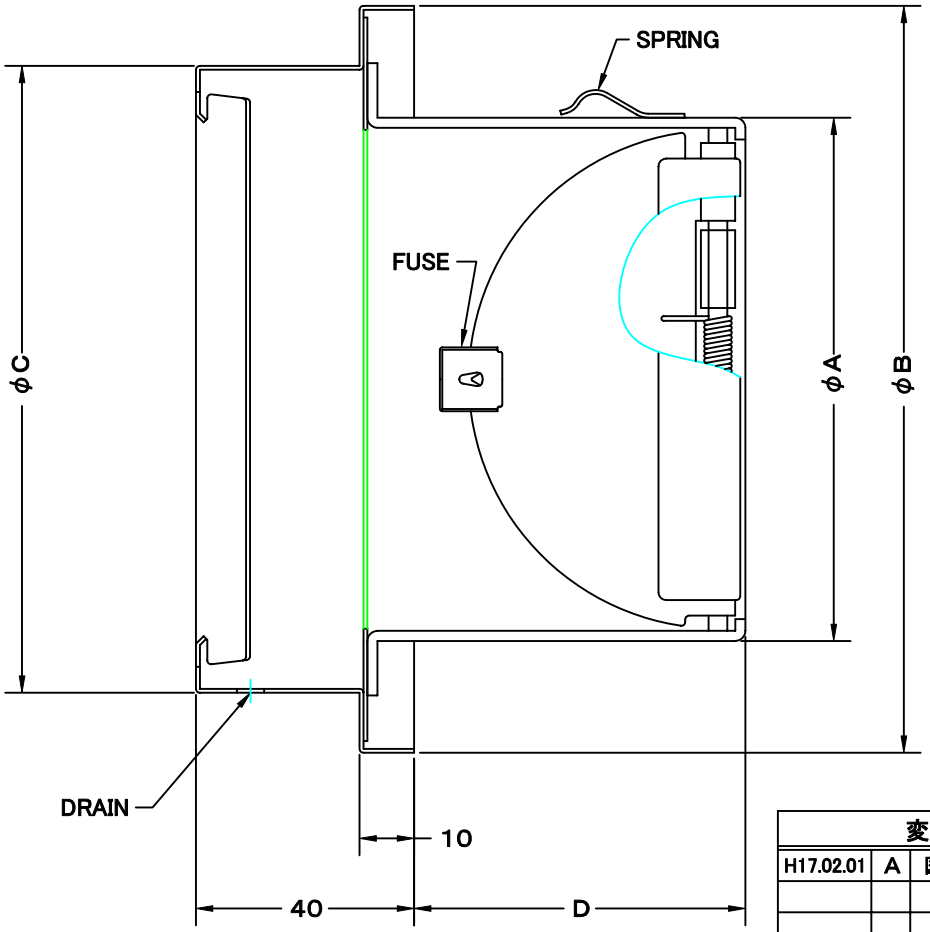

変更履歴		
H17.02.01	A	図番変更(316304)

材　質	SUS 304，0. 5t（FD部：SUS 304，1. 5t）
表面仕上	シルバー焼付塗装仕上ゲ
図面名称	ステンレス製FD付厚型ベントキャップ（左吹タイプ・BL認定品）
型式	STD－FLSCBL

承認	検図	製図	設計	尺度	FREE	図番	BC507500A
		H. A		作成日			

SEIHO 西邦工業株式会社

SIZE	A	B	C	D	DUCT SIZE	Q'TTY
STD 100FLSCBL	97	137	115	62	# 4(φ100)	
STD 125FLSCBL	122	164	140	78	# 5(φ125)	
STD 150FLSCBL	147	190	165	92	# 6(φ150)	