SNB-TSBL 〈金網型3メッシュ 水切り付 フラットカバー付 低圧損〉

BL認定品　フェイス着脱式　低圧損　在庫品

材　質

フェイス：SUS304
胴体：SUS304

仕　上

シルバー焼付塗装

フェイス着脱式

公団呼称

VSUS

BL 認定番号

BLVU040510

■特長
壁面とフェイスが離れているため、汚れ防止に効果があります。

Dimensions　※指定色は日塗工の番号でご指定下さい。

Model	A	B	C	D	E	標準価格	指定色加算
SNB75TSBL	72	143	172	63	52	¥9,800	¥1,800
SNB100TSBL	97	143	172	63	52	¥9,900	¥1,800
SNB125TSBL	122	168	209	72	52	¥11,700	¥2,600
SNB150TSBL	147	191	235	82	57	¥13,700	¥2,600
SNB175TSBL	170	234	260	82	62	¥19,700	¥3,200
SNB200TSBL	197	234	260	82	74	¥20,000	¥3,200

金網付製品	型式
10メッシュ	SNB-TSBL 10M
5メッシュ	SNB-TSBL 5M

圧力損失特性

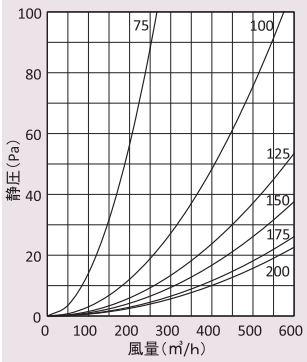

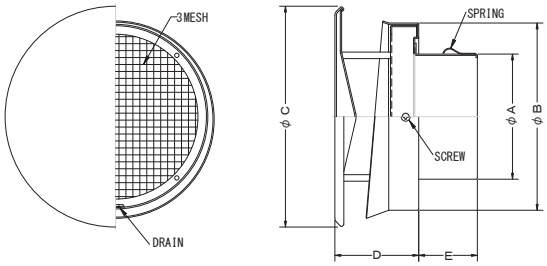

SNBD-TSCBL 〈金網型3メッシュ 水切り付 フラットカバー付 防火ダンパー付〉

BL認定品　フェイス着脱式　前フューズ Front Fuse　特定防火設備適合品　在庫品

材　質

フェイス：SUS304
FD：SUS304 1.5t

仕　上

シルバー焼付塗装

フェイス着脱式

温度フューズ

標準 72℃
オプション 120℃

公団呼称

VSUSD

BL 認定番号

BLVU040510

■特長
壁面とフェイスが離れているため、汚れ防止に効果があります。

Dimensions　※指定色は日塗工の番号でご指定下さい。

Model	A	B	C	D	E	標準価格	指定色加算
SNBD100TSCBL	97	143	172	63	67	¥12,700	¥1,800
SNBD125TSCBL	122	168	209	72	83	¥15,500	¥2,600
SNBD150TSCBL	147	191	235	82	97	¥17,000	¥2,600
SNBD175TSCBL	172	234	260	82	107	¥25,000	¥3,200
SNBD200TSCBL	197	234	260	82	117	¥26,400	¥3,200

金網付製品	型式
10メッシュ	SNBD-TSCBL 10M
5メッシュ	SNBD-TSCBL 5M
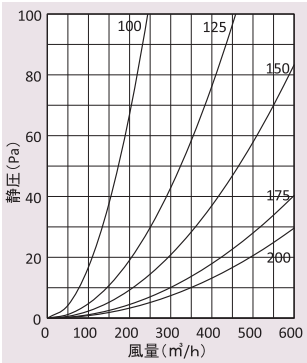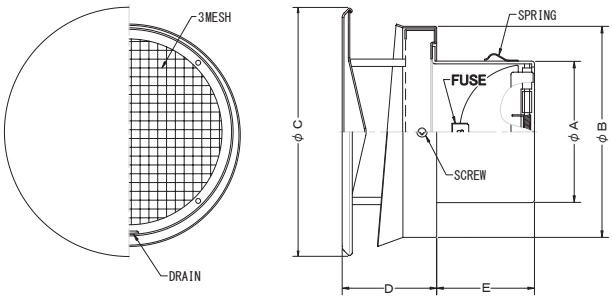
圧力損失特性